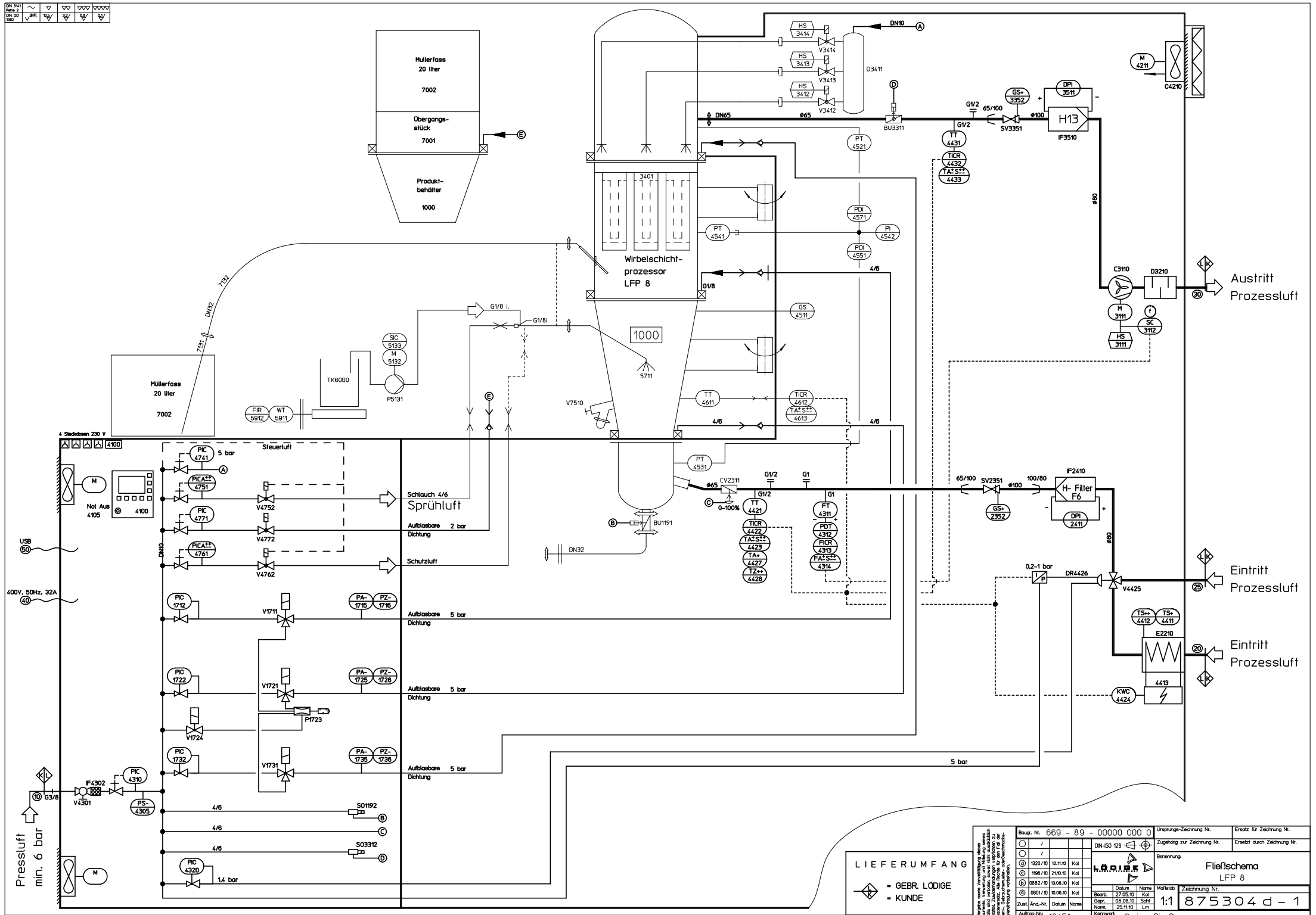
Müllerfass 20 liter 7002
Übergangs-stück 7001
Produkt-behälter 1000
Wirbelschicht-prozessor LFP 8
1000
3401
Müllerfass 20 liter 7002
TK6000
P5131
SIC 5133
M 5132
FIR 5912
WT 5911
V7510
5711
G1/8 i.
G1/8i
DN32
7132
7131
DN10
DN65
D3411
V3414
V3413
V3412
HS 3414
HS 3413
HS 3412
BU3311
PT 4521
PT 4541
PDI 4571
PI 4542
PDI 4551
GS 4511
TT 4611
TICR 4612
TA±S±± 4613
PT 4531
CV2311
TT 4421
TICR 4422
TA±S±± 4423
TA+ 4427
TZ++ 4428
FT 4311
PDT 4312
FICR 4313
FA±S±± 4314
BU1191
DN32
TT 4431
TICR 4432
TA±S±± 4433
GS+ 3352
SV3351
DPI 3511
H13
IF3510
M 4211
C4210
C3110
D3210
M 3111
HS 3111
SC 3112
Austritt Prozessluft
SV2351
GS+ 2352
IF2410
H- Filter F6
DPI 2411
DR4426
V4425
TS++ 4412
TS+ 4411
E2210
4413
KWC 4424
Eintritt Prozessluft
Eintritt Prozessluft
4 Steckdosen 230 V
4100
Steuerluft
5 bar
PIC 4741
PICA±± 4751
V4752
PIC 4771
V4772
PICA±± 4761
V4762
Schlauch 4/6
Sprühluft
Aufblasbare Dichtung 2 bar
Schutzluft
M
Not Aus 4105
4100
USB 50
400V, 50Hz, 32A 40
PIC 1712
V1711
PA- 1715
PZ- 1716
Aufblasbare Dichtung 5 bar
PIC 1722
V1721
PA- 1725
PZ- 1726
P1723
V1724
PIC 1732
V1731
PA- 1735
PZ- 1736
IF4302
V4301
PIC 4310
PS- 4305
G3/8
Pressluft min. 6 bar
4/6
S01192
S03312
PIC 4320
1.4 bar
0,2-1 bar
LIEFERUMFANG
= GEBR. LÖDIGE
= KUNDE
Gebr. LÖDIGE Maschinenbau GmbH
D-33102 PADERBORN
Baugr. Nr. 669 - 89 - 00000 000 0
Ursprungs-Zeichnung Nr.
Ersatz für Zeichnung Nr.
Zugehörig zur Zeichnung Nr.
Ersetzt durch Zeichnung Nr.
DIN-ISO 128
Benennung:
Fließschema
LFP 8
Maßstab 1:1
Zeichnung Nr. 875304 d - 1
Kennwort: Greiner Bio One
Auftrag-Nr.: 16451
Bearb. 27.05.10 Kol
Gepr. 08.06.10 Schf
Norm. 25.11.10 Lm
Weitergabe sowie Vervielfältigung dieses Dokuments, Verwertung und Mitteilung seines Inhalts sind verboten soweit nicht ausdrücklich gestattet. Zuwiderhandlungen verpflichten zu Schadenersatz. Alle Rechte für den Fall der Patent-, Gebrauchsmuster- oder Geschmacksmustereintragung vorbehalten.
25-Nov-2010 14:41:16 loeschm